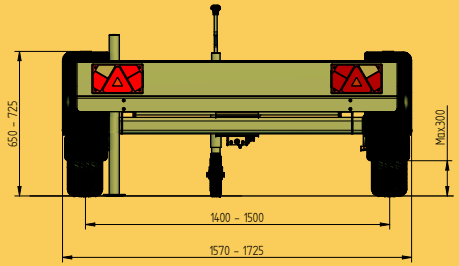

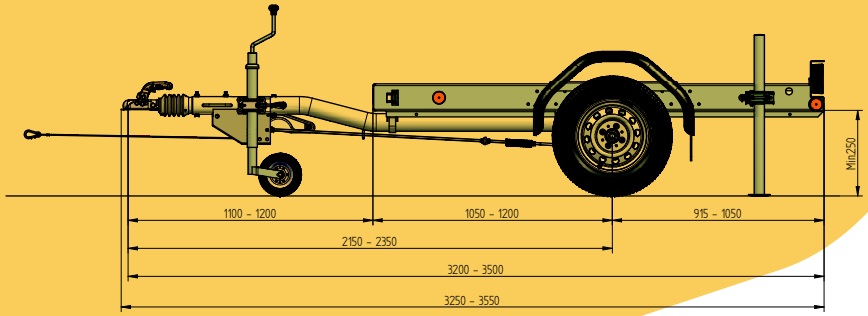

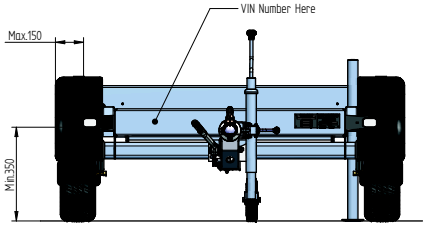

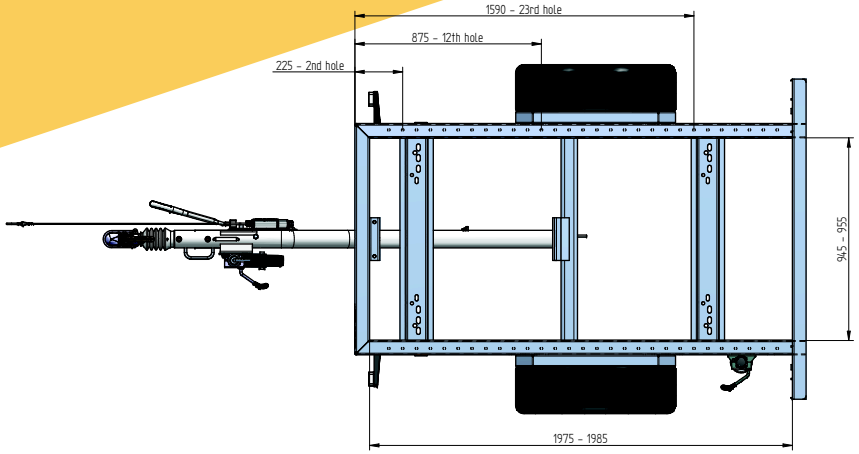

R22

SDMO

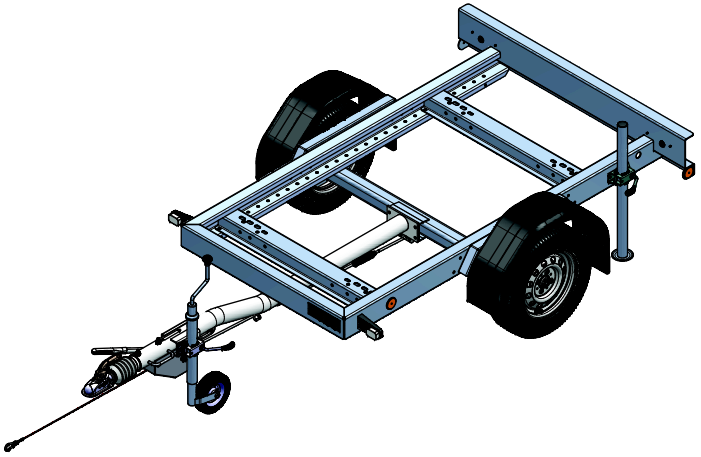

530312.003 – As shown but with Φ40mm UK eye fitted
530312.004 – See Sheet 2 Φ50mm UK eye fitted
530312.005 – As shown but with NATO eye and spare wheel fitted

Type – 02DCLXA1
Variant – 08CTIO
Version – 13RTIL
Approval – e11*2007/46*0757

Mass in running order 230 – 265kg

CAD-Software: Solid-Edge	Wärmebehandlung: HEAT TREATMENT	Oberflächenbehandlung: FINISH	Allgemeintoleranzen fuer Maße ohne Toleranzangabe n. DIN ISO 2768-1 m: TOLERANCES UNLESS OTHERWISE SPECIFIED AS PER DIN ISO 2768-1 m. Allgemeintoleranzen fuer Form und Lage nach DIN ISO 2768-2 K, Toleranzen, EINZTNLT: TOLERANCES FOR FORM AND POSITION AS PER DIN ISO 2768-2 K, TOLERANCES ACC. EINZTNLT.
Aenderte: "00000" = geringfuegige Aenderung ohne technische Bedeutung; MODIFIED: "00000" = MINOR MODIFICATION WITHOUT TECHNICAL BACKGROUND		DIN ISO 1101: Diese Maße werden bei der Abnahme besonders geprueft; THESE DIMENSIONS ARE USED TO BE EVENTUALLY CHECKED	
Gewicht: WEIGHT 230kg	Kennzeichnung: STAMPING OF THIS PRODUCT		
ISO-Methode	Gezeichnet: DRAWN 18.07.12 B.Fisher	Geprueft: CHECKED	
Maßstab: SCALE	KNOTT GROUP BRAKE AND TRAILER TECHNOLOGY		

Alle Rechte, wie Vervielfältigung oder Weitergabe an Dritte, vorbehalten, auch fuer Schutzrechtserteilung nach DIN 34.
WE RESERVE ALL RIGHTS LIKE REPRODUCTION OR DISCLOSURE TO A THIRD PARTY ALSO FOR GRANTING OF PATENTS ACCORDING DIN 34.

Rohteil Nr.: BLANK-No.

Werkstoff: MATERIAL

Zchng.Nr.: DRAWING-No. 530312

Artikel.-Nr.: ARTIC.No. 530312.001

Benennung: DESCRIPTION
1300kg Trailer
Single Axle 02
Brakes 20-2425

Blatt: SHEET 1 von: OF 3

Druckformat: PAPER SIZE A1

Index: INDEX	Aend. Nr.: MODIFIC. No.	Datum: DATE	Name
–	–	–	–